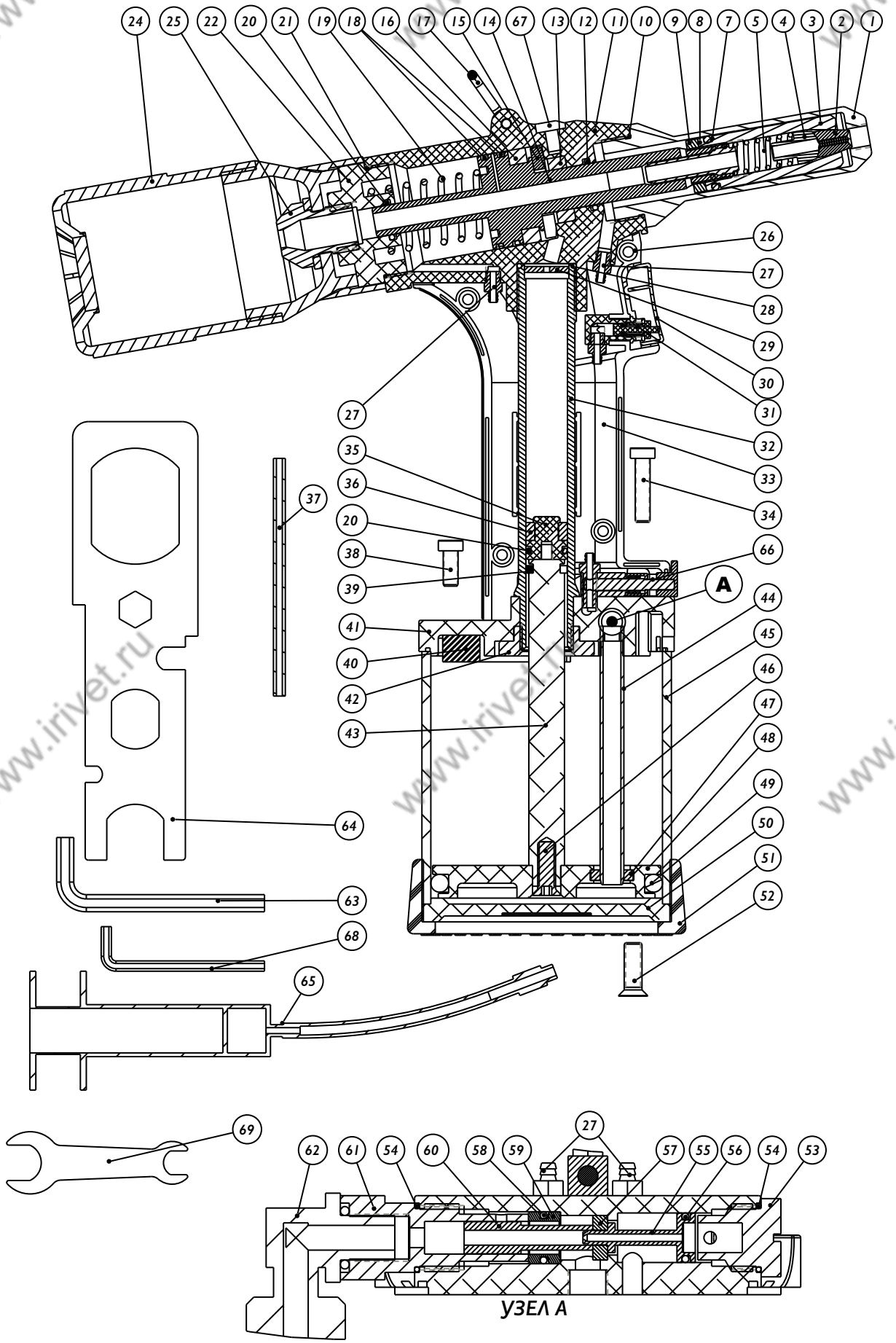
24
25
22
20
21
19
18
16
17
15
14
67
13
12
11
10
9
8
7
5
4
3
2
1
26
27
28
29
30
31
32
33
34
66
A
44
45
46
47
48
49
50
51
52
27
35
36
20
38
39
41
40
42
43
37
64
63
68
65
69
62
61
54
60
58
59
27
57
55
56
54
53
УЗЕЛ А

НОМЕР НАСАДКИ	АЛЮМ/СТАЛЬ АЛЮМ/НЕРЖ	АЛЮМ/АЛЮМ	СТАЛЬ	НЕРЖ. СТАЛЬ	МЕДЬ	УСИЛЕННЫЕ ЗАКЛЁПКИ
	d1	d1	d1	d1	d1	d1
724	2,4	2,4		2,4		
730	3,0 - 3,2	3,0 - 3,2	3,0 - 3,2		3,0 - 3,2	3,2 сталь
740	4,0	4,0	4,0	3,0 - 3,2	4,0	3,2 нерж.сталь
750	4,8 - 5,0			4,0		4,0

ДОПОЛНИТЕЛЬНО

754	4,8 - 5,0 Головка Ø16					
774	4,8 - 5,0 Головка Ø14					
776	4,8 - 5,0 Головка Ø16					

№	Артикул	Описание
1	05BM0000042	ПЕРЕДНЯЯ НАСАДКА
2	05BM0001001	КОМПЛЕКТ ГУБОК
3	05BM0000032	ВТУЛКА ДЛЯ ГУБОК
4	05BM0700006	ТОЛКАТЕЛЬ ГУБОК
5	05BM0000034	ПРУЖИНА ТОЛКАТЕЛЯ
7	05BM0000072	КОЛЬЦО ДЕРЖАТЕЛЯ ГУБОК
8	05BM0000033	КОЛЬЦО 10,5 ММ
9	05BM0700008	КОНТРГАЙКА (ГАЙКА BM-700)
10	05BM0000069	КОЛЬЦО ПЕРЕДНЕЙ НАСАДКИ
11	05BM0000009	КОРПУС
12	05BM0000071	КОЛЬЦО
13	05BM0000063	МАНЖЕТА
14	05BM0000012	НАПРАВЛЯЮЩАЯ ПОРШНЯ
15	05BM0000076	НЕЙЛОНОВОЕ КОЛЬЦО
16	05BM0000060	МАНЖЕТА
17	05BM0000044	КОЛЬЦО ДЛЯ ПОДВЕСКИ
18	05BM0000068	МАНЖЕТА ПОРШНЯ
19	05BM0000090	ПРУЖИНА
20	05BM0000074	УПЛОТНИТЕЛЬНОЕ КОЛЬЦО
21	05BM0000075	УПЛОТНИТЕЛЬНОЕ
22	05BM0000055	ЗАДНЯЯ КРЫШКА КОРПУСА
24	05BM0000086	КОНУС КОНТЕЙНЕРА ДЛЯ СТЕРЖНЕЙ
25	05BM0000059	КОНТЕЙНЕР ДЛЯ СТЕРЖНЕЙ
26	05BM0700038	ВЫБРАСЫВАТЕЛЬ
27	05BM0000096	ВИНТ (4 ШТ)
28	05BM0000080	СОЕДИНЕНИЕ ВОЗДУШНОЙ ТРУБКИ
29	05BM0000082	КОЛЬЦО ГИДРАВЛИЧЕСКОГО ЦИЛИНДРА
30	05BM0700032	ШАЙБА - ДРОССЕЛЬ ГИДРАВЛИЧЕСКОГО ЦИЛИНДРА
31	05BM0000097	КНОПКА УПРАВЛЕНИЯ
32	05BM0000020	КЛАПАН УПРАВЛЕНИЯ
33	05BM0000017	ГИДРАВЛИЧЕСКИЙ ЦИЛИНДР
33	05BM0000018	РУКОЯТКА
34	05BM0000092	ВИНТ M5X25 (2 ШТ)
35	05BM0000051	ПОРШЕНЬ + МАНЖЕТА + КОЛЬЦО
36		МАНЖЕТА ПОРШНЯ
37	05BM0000098	ТРУБКА ВОЗДУШНАЯ
38	05BM0000093	ВИНТ M5X15 (2 ШТ)
39	05BM0000052	НЕЙЛОНОВАЯ НАПРАВЛЯЮЩАЯ
40	05BM0000088	РЕЗИНОВЫЙ БУФЕР ВОЗДУШНОГО ПОРШНЯ
41	05BM0000005	КРЫШКА ВЕРХНЯЯ
42	05BM0000029	ГАЙКА (ЛАТУННАЯ)

№	Артикул	Описание
43	05BM0000039	ШТОК ПОРШНЯ
44	05BM0000046	ТРУБКА ВОЗДУШНАЯ ЛАТУННАЯ
45	05BM0000002	ЦИЛИНДР
46	05BM0000104	ВИНТ С ПОТАЙНОЙ ГОЛОВКОЙ M6X15
47	05BM0000065	МАНЖЕТА
48	05BM0000030	ПОРШЕНЬ
49	05BM0000066	КОЛЬЦО
50	05BM0000007	НИЖНЯЯ КРЫШКА+УПЛОТНИТЕЛЬНОЕ КОЛЬЦО
51	05BM0000027	ЗАЩИТНЫЙ КОЖУХ
52	05BM0000094	ВИНТ НИЖНЕЙ КРЫШКИ M5X15 (4 ШТ)
53	05BM0000025	ГАЙКА + УПЛОТНИТЕЛЬНОЕ КОЛЬЦО
54		КОЛЬЦО
55	05BM0000019	ЗОЛОТНИК КЛАПАНА+КОЛЬЦО
56		КОЛЬЦО
57		ТЕФЛОНОВАЯ ПРОКЛАДКА
58	05BM0000021	ПРОКЛАДКА КЛАПАНА И КОЛЬЦО
59		КОЛЬЦО
60	05BM0000022	ЗОЛОТНИКОВЫЙ КЛАПАН
61	05BM0000023	ГАЙКА ШТУЦЕРА + КОЛЬЦО
62	05BM0000099	ШТУЦЕР ПОДАЧИ ВОЗДУХА
63	05BM0000102	ШЕСТИГРАННЫЙ ТОРЦЕВОЙ КЛЮЧ №4
64	05BM0000100	КЛЮЧ МОНТАЖНЫЙ
65	05BM0000101	ШПРИЦ ДЛЯ МАСЛА
66	05BM0000106	РЕГУЛЯТОР ПОДСОСА ВОЗДУХА
67	05BM0000105	ВИНТ С ПОТАЙНОЙ ГОЛОВКОЙ M5X10
	05BM0000724	НАСАДКА 724
	05BM0000730	НАСАДКА 730
	05BM0000740	НАСАДКА 740
	05BM0000750	НАСАДКА 750
68	05BM0000108	ШЕСТИГРАННЫЙ ТОРЦЕВОЙ КЛЮЧ №3
	05BM0000103	ГИДРАВЛИЧЕСКОЕ МАСЛО
69	05BM0000109	ГАЕЧНЫЙ КЛЮЧ 12-18

ДОПОЛНИТЕЛЬНО

	05BM0000754	НАСАДКА 754
	05BM0000774	НАСАДКА 774
	05BM0000776	НАСАДКА 776

www.irivet.ru

IRIVET

Компания iRivet
ООО "АЙРИВЕТ"
www.irivet.ru

Тел: (495) 135 4201
Тел: +7 916 922 6789
Почта: order@irivet.ru

BRALO